FLEXIBLER BEHÄLTER TRINKWASSER

1

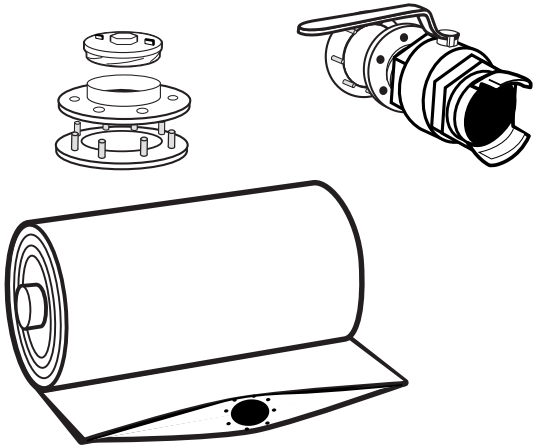

2

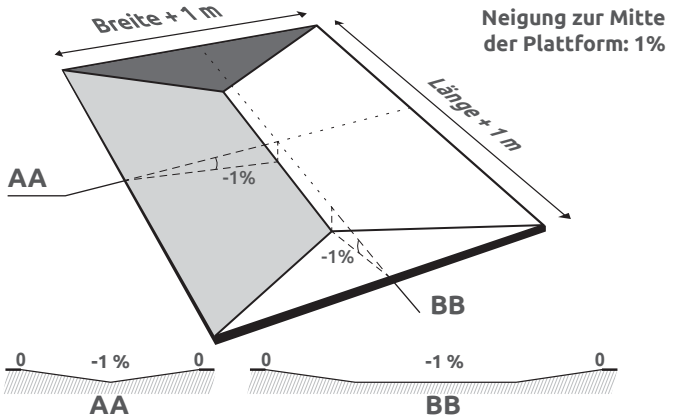

Sauberer und befestigter Untergrund + Sandbett (0/2) 10 cm (+/- 2 cm)

3

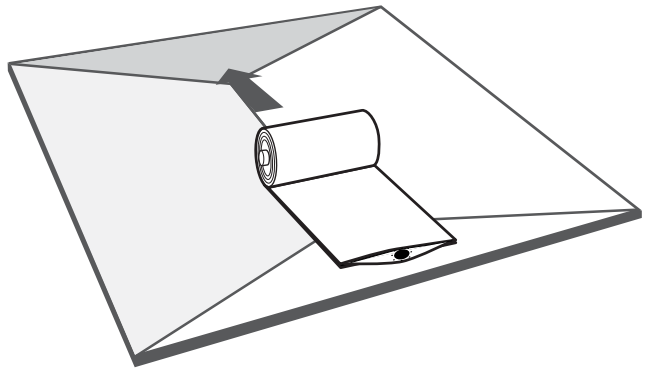

4

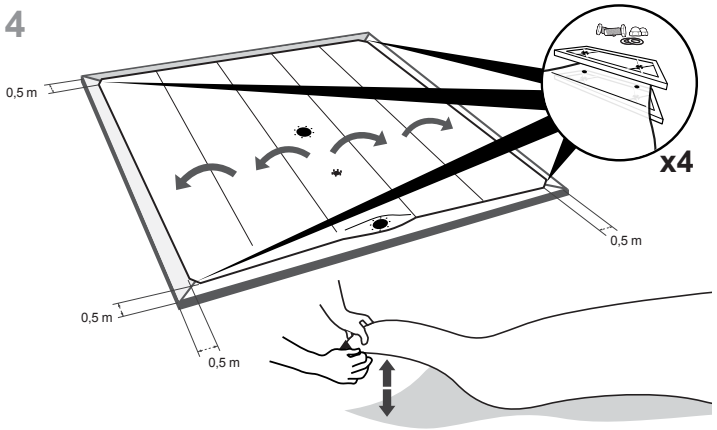

5

Legen Sie die Dichtung mit dem Flansch in den Tank

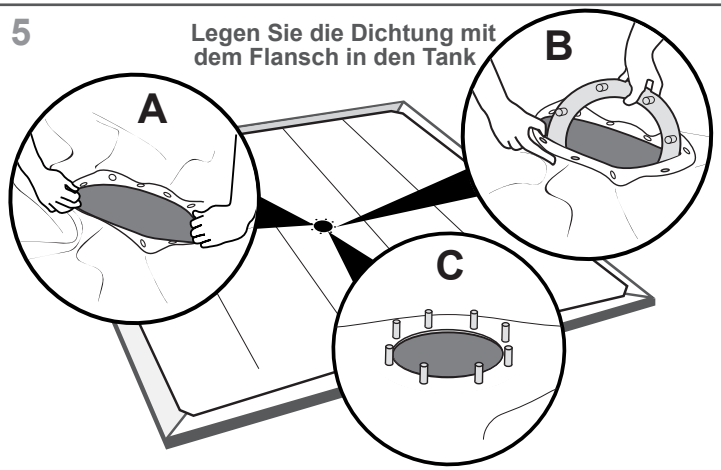

6

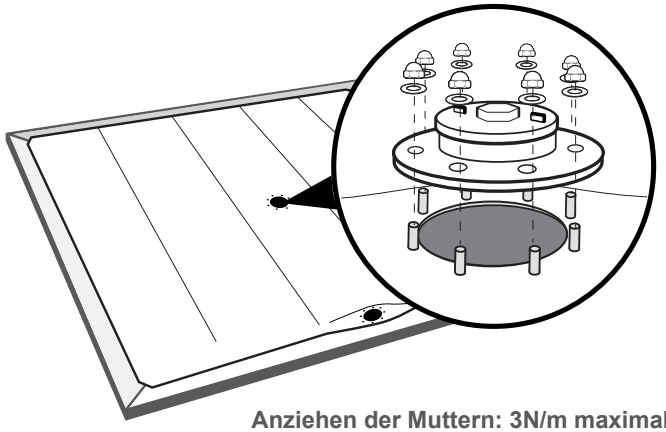

Anziehen der Muttern: 3N/m maximal

7

Legen Sie die Dichtung mit dem Flansch in den Tank

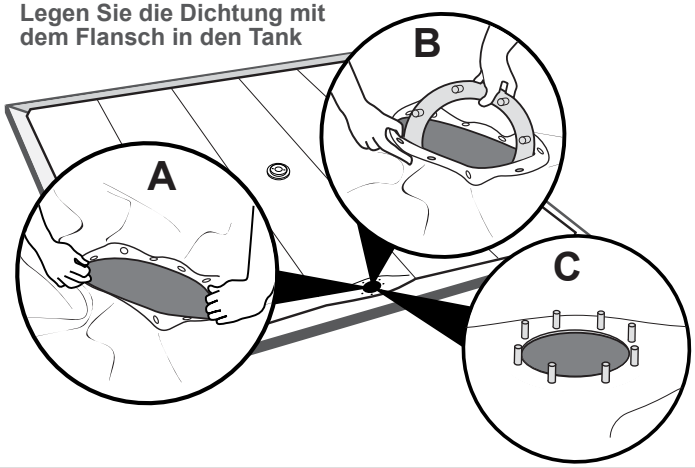

8

Anziehen der Muttern: 3N/m maximal

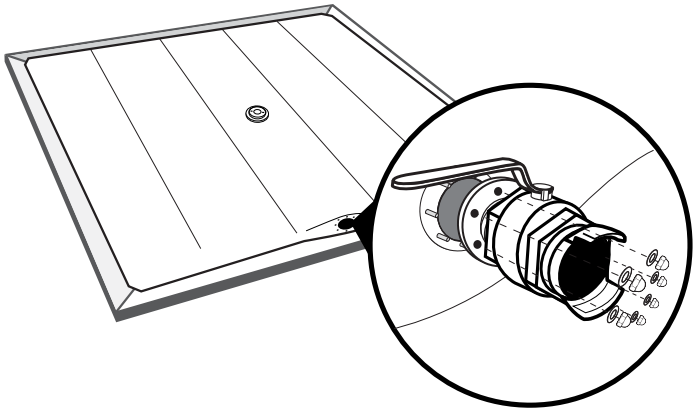

9

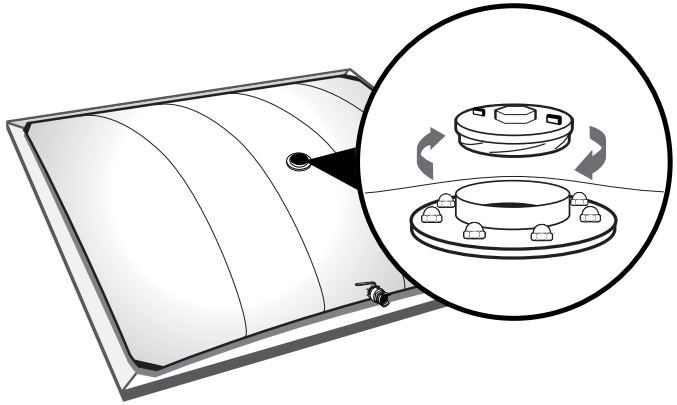

10

citerneo
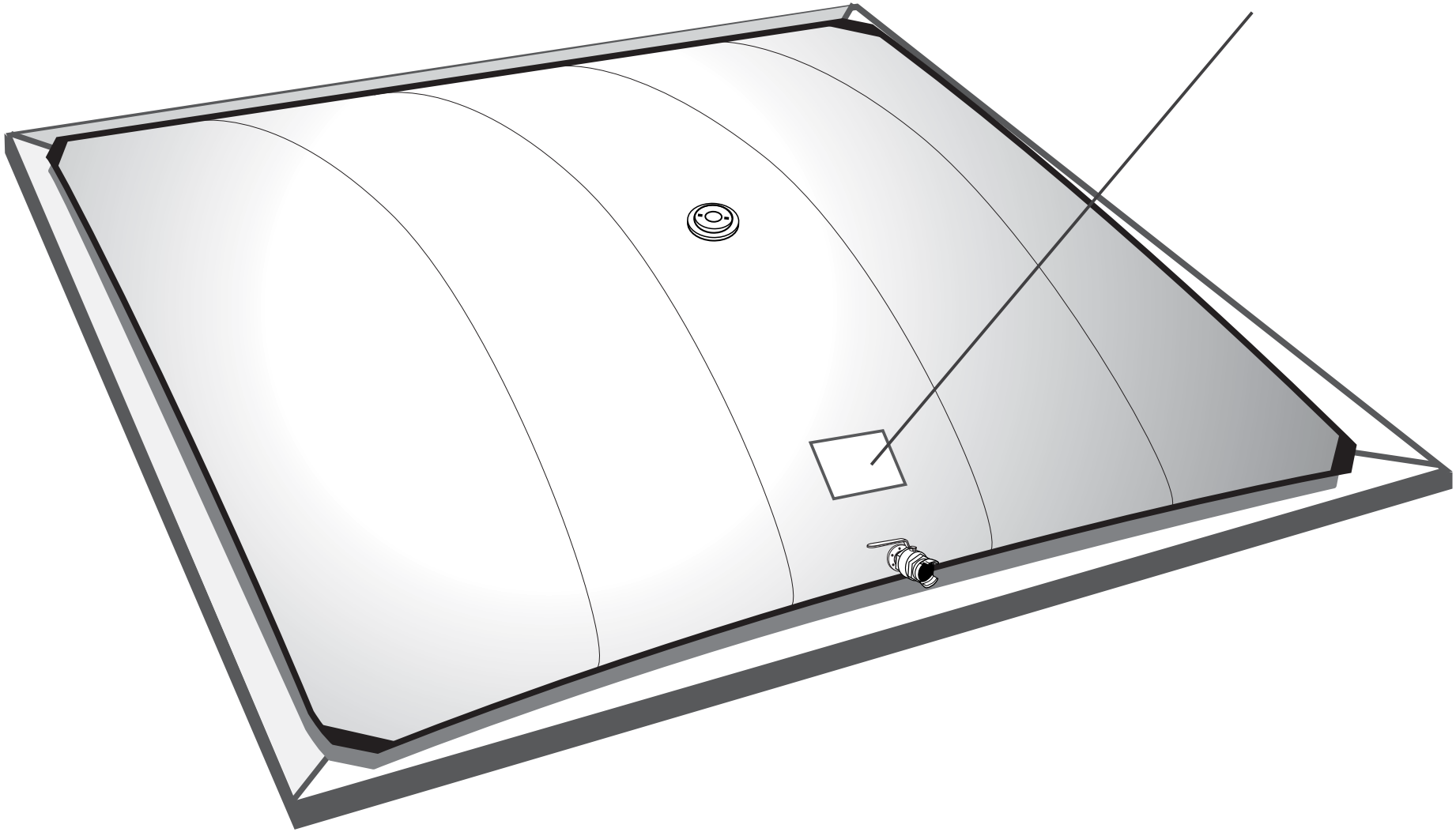
Folgen Sie die Anweisungen zur Befüllung