FLEXIBLER BEHÄLTER FLÜSSIGDÜNGER

1

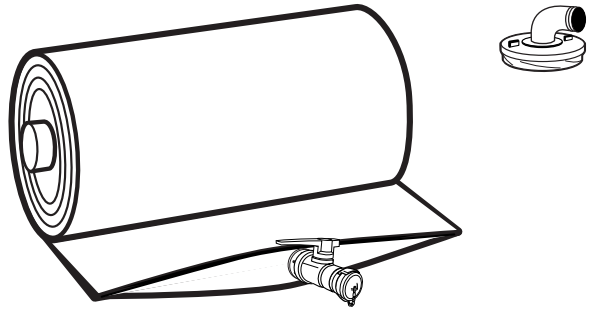

2a Retentionsmembrane für Trennungsmauern

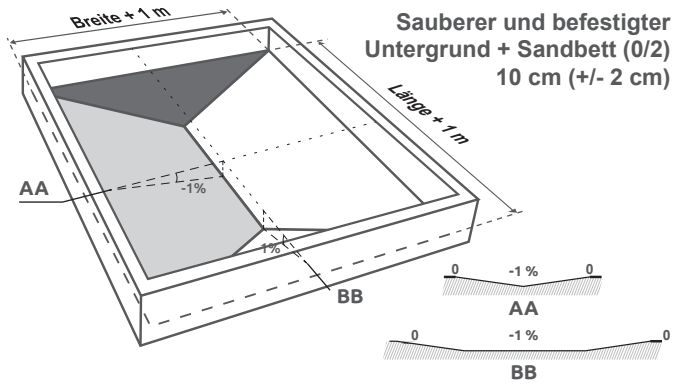

Sauberer und befestigter Untergrund + Sandbett (0/2) 10 cm (+/- 2 cm)

3a

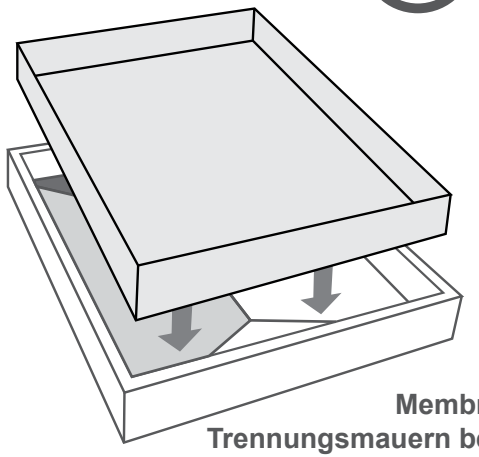

Membrane an Trennungsmauern befestigt

2b Membrane für Böschungen/ Erdwälle

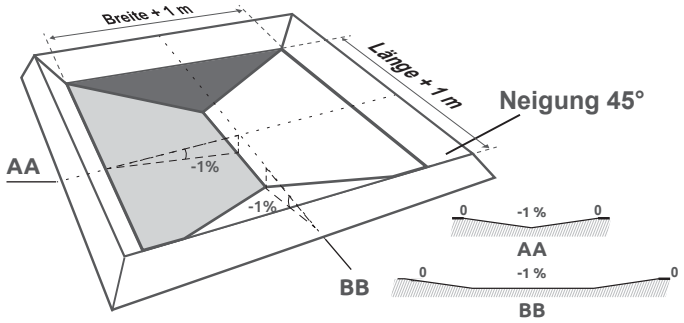

Sauberer und befestigter Untergrund + Sandbett (0/2) 10 cm (+/- 2 cm)

3b

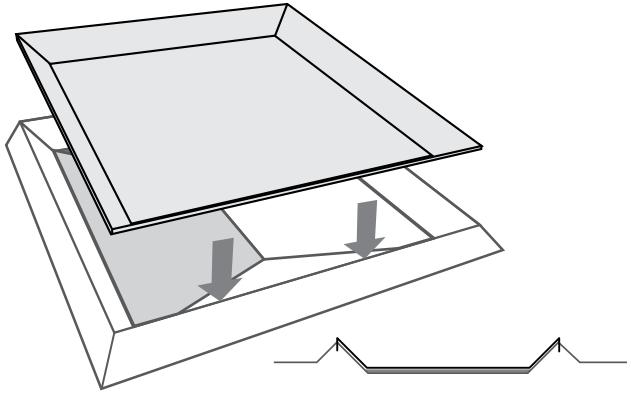

Membrane fixiert durch Erdwälle

4

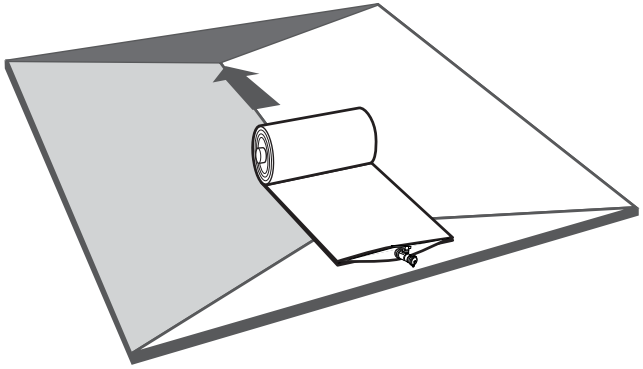

5

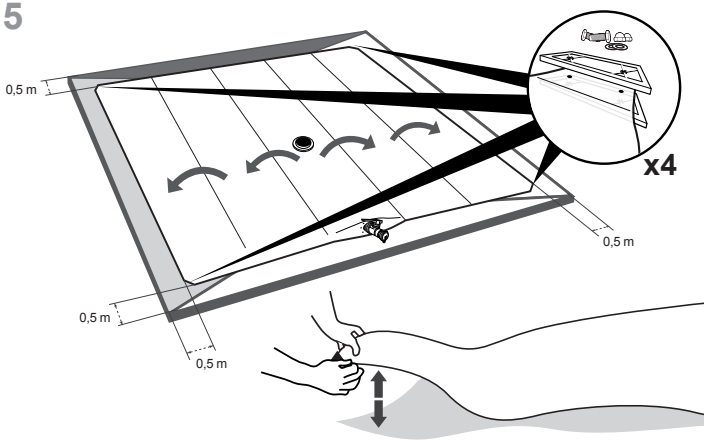

6

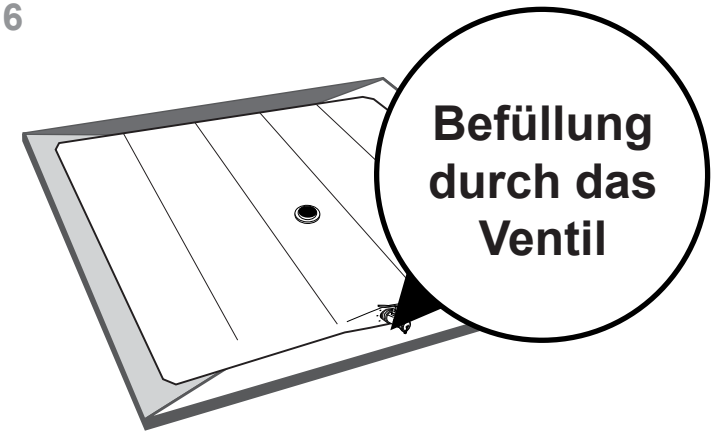

7 OPTION BEFÜLLUNGSART

∅ 80mm (auf Anfrage)

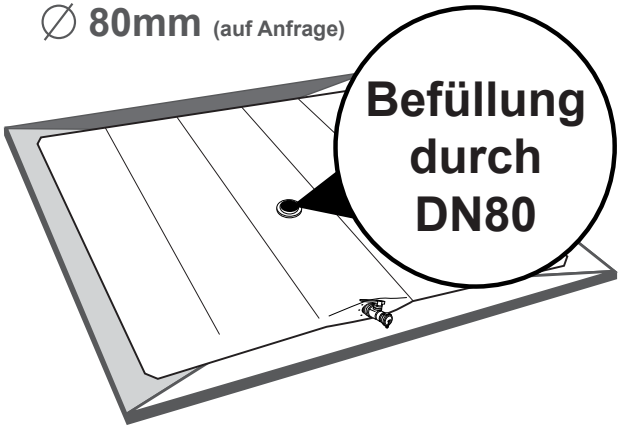

8

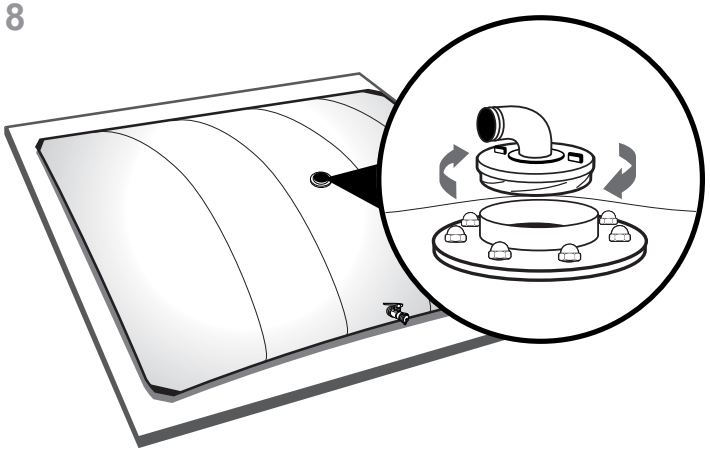

9a

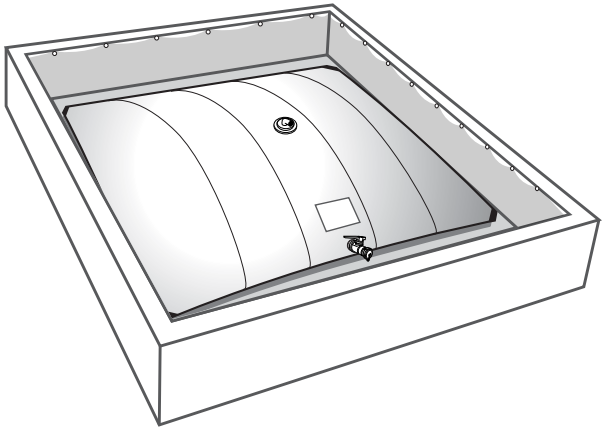

9b

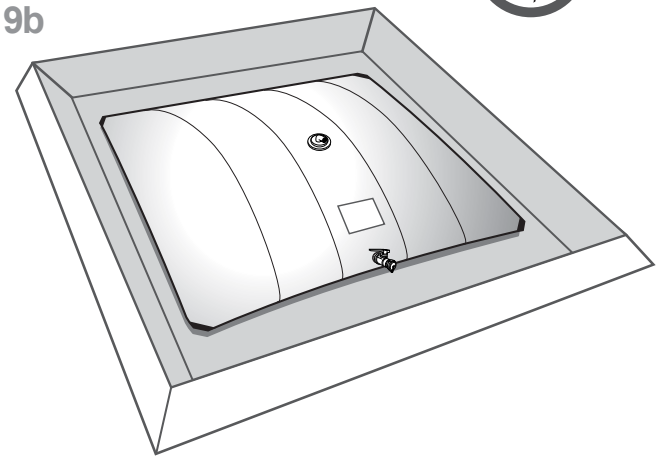

10

citerneo
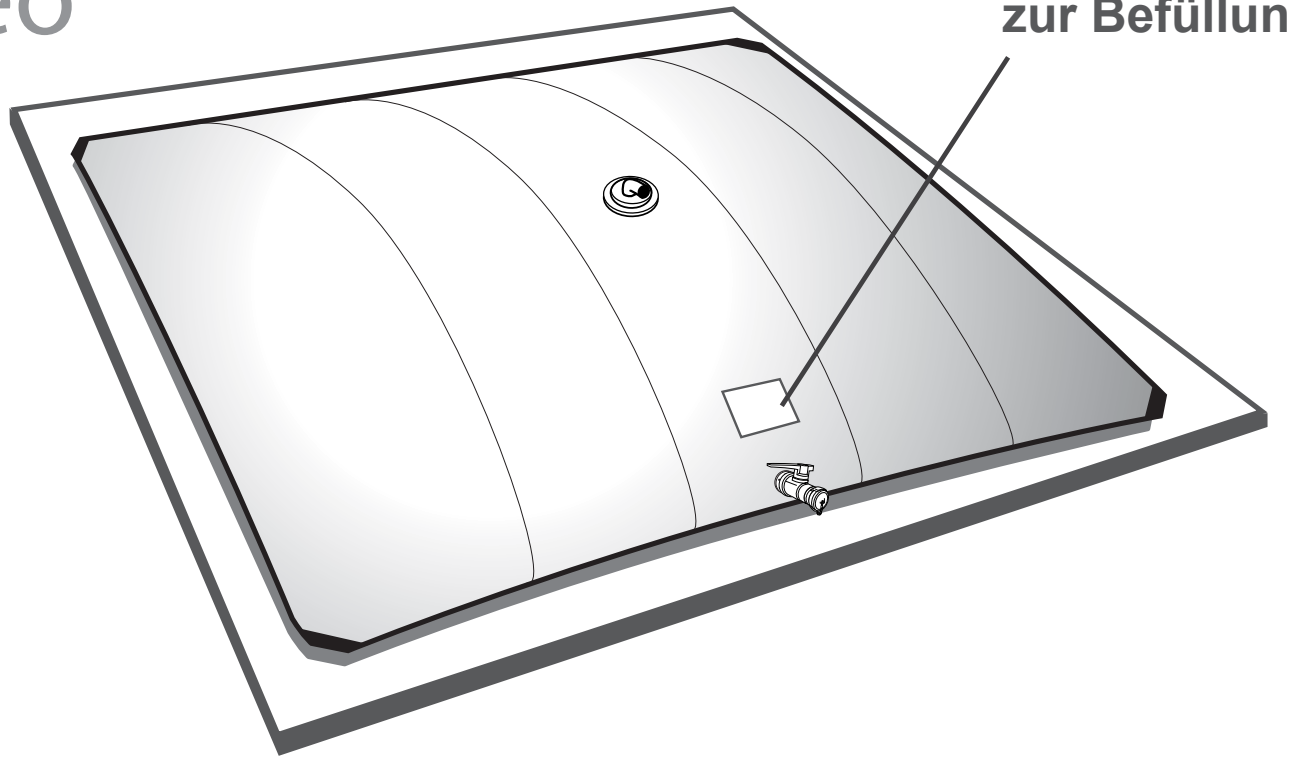
Folgen Sie die Anweisungen zur Befüllung